Formular zurücksetzen

Formular senden

zipSCREEN.2 / zipSCREEN F50

Integrierte LED-Beleuchtung

ROMA KG
Komplementäre: Roland Thoma,
R.T.Beteiligungs-GmbH; HRB 2190 MM
Geschäftsführer: Roland Thoma, Volker Pfaudler
Registergericht Memmingen: HRA 11951
Ostpreußenstraße 9, 89331 Burgau
T +49 (0) 8222 4000-0, F +49 (0) 8222 4000-50
Am Liepengraben 1, 18146 Rostock
T +49 (0) 381 60968-0, F +49 (0) 381 60968-90
www.roma.de, info@roma.de

06/2022

☐ Bestellung ☐ Anfrage ☐ 2. Durchlauf

Auftraggeber/Firma	Bestelldatum
Ansprechpartner	Liefertermin
Straße, Nr.	Kundennummer
PLZ, Ort	Angebotsnummer
Kommission	

Zu Position	LED-Beleuchtung 3000 K, 230 V schaltbar	LED-Beleuchtung 3000 K, schalt- und dimmbar über io-Funk	A LED Kabelaustritt auf Motorseite **zipSCREEN.2**: (A - F) (C = Standardaustritt) **zipSCREEN F50**: Standardaustritt	B Option: LED Kabelaustritt auf Achskappenseite **zipSCREEN.2**: (A, B, F) **zipSCREEN F50**: optionaler Austritt	Kabellänge LED-Kabel (Standard 2,5 m)		
					2,5 m	4,5 m	9,5 m

Mögliche Kabelaustritte bei zipSCREEN.2

A **LED Kabelaustritt auf Motorseite:**

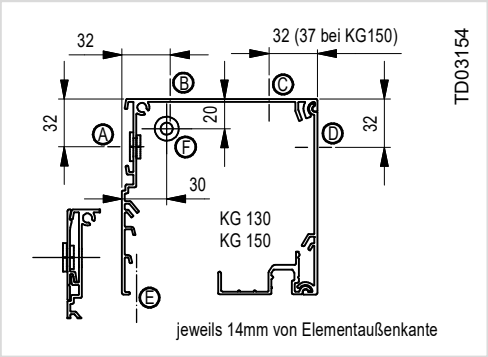

LED	Kabelaustritt Motor A	B	C	D	E	F
A	—	x	x	x	—	x
B	—	—	x	x	—	—
C	x	x	—	—	x	x
D	x	x	x	—	x	x
E	—	—	—	—	—	—
F	—	x	x	x	—	—

Standardaustritt: C (wenn möglich)
Führungsschiene 33x130 mm und 33x150 mm nicht möglich.
x = geht
-- = geht nicht

B **Optional möglich: LED Kabelaustritt auf Achskappenseite**

Kabelaustritte auf Achskappenseite: A, B, F

Mögliche Kabelaustritte bei zipSCREEN F50

A **LED Kabelaustritt auf Motorseite:**

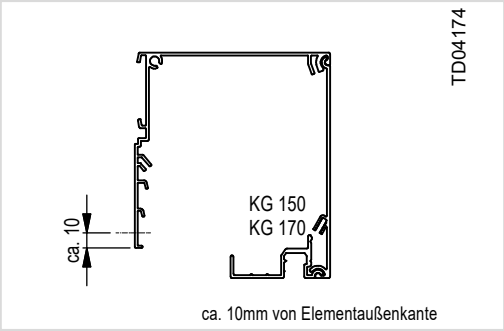

B **Optional möglich: LED Kabelaustritt auf Achskappenseite**

Alle Angaben werden von innen links gesehen. Die angegebenen Maße sind Fertigmaße. Umtausch, Änderung oder Rücknahme sind nicht möglich und daher ausgeschlossen. Die Preise richten sich nach der zur Zeit gültigen Preisliste. Grundlage für die Ausführung und Machbarkeit sind immer die aktuellen technischen Unterlagen. Bestellformular enthält Sonderausstattungen. Die Lieferung erfolgt zu den in der aktuellen Preisliste genannten Allgemeinen Geschäftsbedingungen. Gerichtsstand ist Burgau.